KDR 2 分割式制御盤ベースプレート

Rittal社製 VX25 & TS8用・保護等級IP54

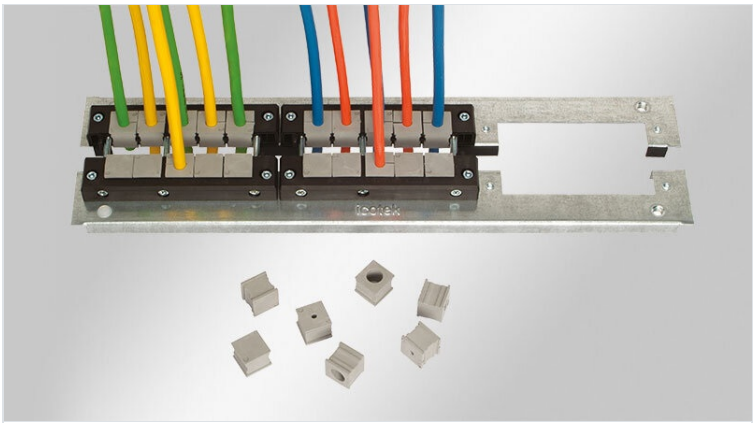

2分割式ベースプレートKDR 2には、KELまたはKEL-JUMBOケーブルエントリフレーム用の取付穴加工が施されています。

KELフレームの固定用ネジはすでに組み込まれています。

組み立ての際、キャビネットのベースのほぼ全体をケー。大型のコネクタでも簡単に取り付け可能。その他のサイズについては、お問合せ下さい。ケーブルを外すことなく改造が可能。

グランドプレートKDR 2は、Rittal社製キャビネットVX25/TS 8用に設計。

IP54 RoHS compliant REACH COMPLIANCE Made in Germany

仕様

IP 保護等級（**EN 60529**）	IP54
材質	バネ鋼、亜鉛メッキ

特□とメリット

- 筐体底面全域を組立て使用可能
- 大きいコネクタも簡単挿入
- 後から組立て可能
- 板金加工が不要
- 未使用穴をBPMブラインドプレートで封止

製品タイプとサイズ

部品番号	**44400**	筐体幅	**600 mm**
EAN	**4251269320262**	床面開口部の寸法	**452 mm**
梱包単位	**1**	適合製品	**3 × KEL 24**
長さ	**488 mm**	適合筐体	**Rittal VX25**
幅	**100 mm**		
高さ	**12 mm**		
ベースプレート全長	**488 mm**		

部品番号	**44401**	筐体幅	**600 mm**
EAN	**4251269320279**	床面開口部の寸法	**452 mm**
梱包単位	**1**	適合製品	**2 × KEL 24, 1 × KEL-JUMBO 1**
長さ	**488 mm**		
幅	**120 mm**		
高さ	**12 mm**	適合筐体	**Rittal VX25**
ベースプレート全長	**488 mm**		

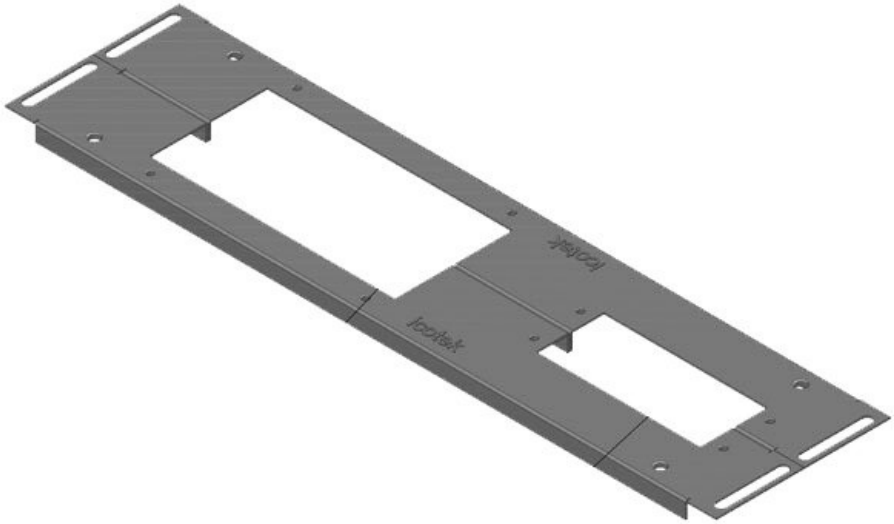

部品番号	**44402**	筐体幅	**600 mm**
EAN	**4251269320286**	床面開口部の寸法	**452 mm**
梱包単位	**1**	適合製品	**1 × KEL 24, 1 × KEL-JUMBO 2**
長さ	**488 mm**		
幅	**120 mm**		
高さ	**12 mm**	適合筐体	**Rittal VX25**
ベースプレート全長	**488 mm**		

部品番号	**44403**	筐体幅	**800 mm**
EAN	**4251269320293**	床面開口部の寸法	**652 mm**
梱包単位	**1**	適合製品	**4 × KEL 24**
長さ	**688 mm**	適合筐体	**Rittal VX25**
幅	**100 mm**		
高さ	**12 mm**		
ベースプレート全長	**688 mm**		

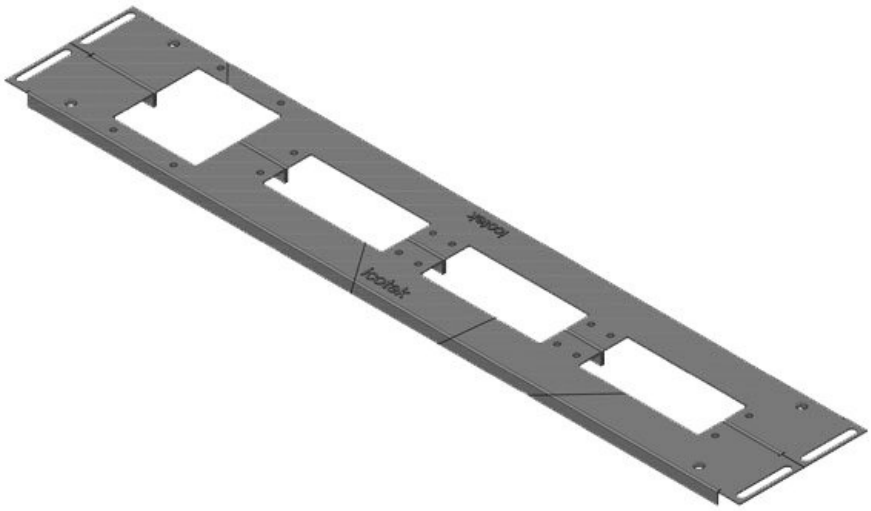

部品番号	**44404**	筐体幅	**800 mm**
EAN	**4251269320309**	床面開口部の寸法	**652 mm**
梱包単位	**1**	適合製品	**3 × KEL 24, 1 × KEL-JUMBO 1**
長さ	**688 mm**		
幅	**120 mm**		
高さ	**12 mm**	適合筐体	**Rittal VX25**
ベースプレート全長	**688 mm**		

部品番号	**44405**	筐体幅	**800 mm**
EAN	**4251269320316**	床面開口部の寸法	**652 mm**
梱包単位	**1**	適合製品	**2 × KEL 24, 1 × KEL-JUMBO 2**
長さ	**688 mm**		
幅	**120 mm**		
高さ	**12 mm**	適合筐体	**Rittal VX25**
ベースプレート全長	**688 mm**		

部品番号	**44406**	筐体幅	**1.000 mm**
EAN	**4251269320323**	床面開口部の寸法	**402 mm**
梱包単位	**1**	分割バー	はい
長さ	**438 mm**	適合製品	**2 × KEL 24**
幅	**100 mm**	適合筐体	**Rittal VX25**
高さ	**12 mm**		
ベースプレート全長	**438 mm**		

部品番号	**44407**	筐体幅	**1.000 mm**
EAN	**4251269320330**	床面開口部の寸法	**402 mm**
梱包単位	**1**	分割バー	はい
長さ	**438 mm**	適合製品	**1 × KEL 24, 1 × KEL-JUMBO 1**
幅	**120 mm**		
高さ	**12 mm**		
ベースプレート全長	**438 mm**	適合筐体	**Rittal VX25**

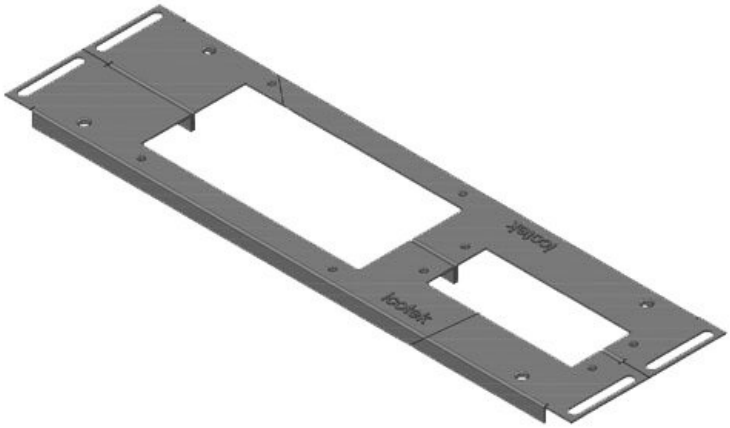

部品番号	**44408**	筐体幅	**1.000 mm**
EAN	**4251269320347**	床面開口部の寸法	**402 mm**
梱包単位	**1**	分割バー	はい
長さ	**438 mm**	適合製品	**1 × KEL 24, 1 × KEL-JUMBO 2**
幅	**120 mm**		
高さ	**12 mm**		
ベースプレート全長	**438 mm**	適合筐体	**Rittal VX25**

部品番号	**44409**	筐体幅	**1.200 mm**
EAN	**4251269320354**	床面開口部の寸法	**502 mm**
梱包単位	**1**	適合製品	**3 × KEL 24**
長さ	**538 mm**	適合筐体	**Rittal VX25**
幅	**100 mm**		
高さ	**12 mm**		
ベースプレート全長	**538 mm**		

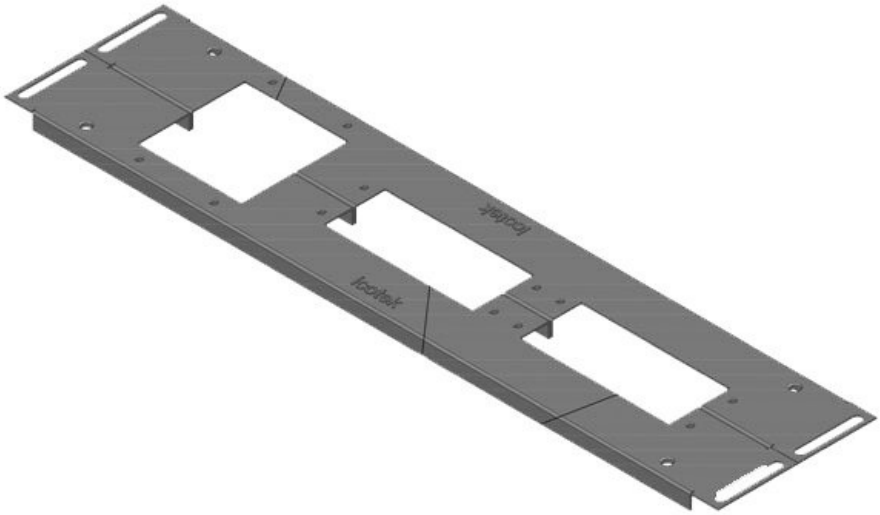

部品番号	**44410**	筐体幅	**1.200 mm**
EAN	**4251269320361**	床面開口部の寸法	**502 mm**
梱包単位	**1**	適合製品	**2 × KEL 24, 1 × KEL-JUMBO 1**
長さ	**538 mm**		
幅	**120 mm**		
高さ	**12 mm**	適合筐体	**Rittal VX25**
ベースプレート全長	**538 mm**		

部品番号	**44411**	筐体幅	**1.200 mm**
EAN	**4251269320378**	床面開口部の寸法	**502 mm**
梱包単位	**1**	適合製品	**1 × KEL 24, 1 × KEL-JUMBO 2**
長さ	**538 mm**		
幅	**120 mm**		
高さ	**12 mm**	適合筐体	**Rittal VX25**
ベースプレート全長	**538 mm**		

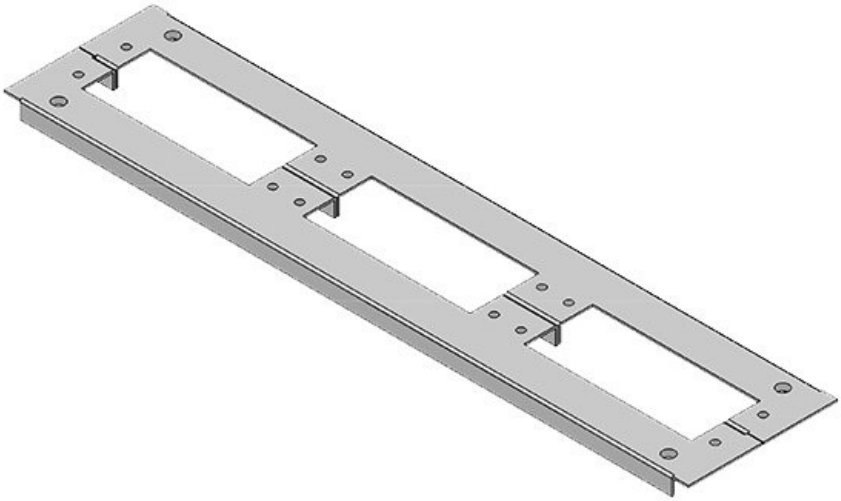

部品番号	**42924**	筐体幅	**600 mm**
EAN	**4251269309397**	床面開口部の寸法	**435 mm**
梱包単位	**1**	適合製品	**3 × KEL 24**
長さ	**458 mm**	適合筐体	**Rittal TS 8**
幅	**100 mm**		
高さ	**12 mm**		
ベースプレート全長	**458 mm**		

部品番号	**42941**	筐体幅	**600 mm**
EAN	**4251269309403**	床面開口部の寸法	**435 mm**
梱包単位	**1**	適合製品	**1 × KEL 24, 1 × KEL-JUMBO 2**
長さ	**458 mm**		
幅	**148,5 mm**		
高さ	**12 mm**	適合筐体	**Rittal TS 8**
ベースプレート全長	**458 mm**		

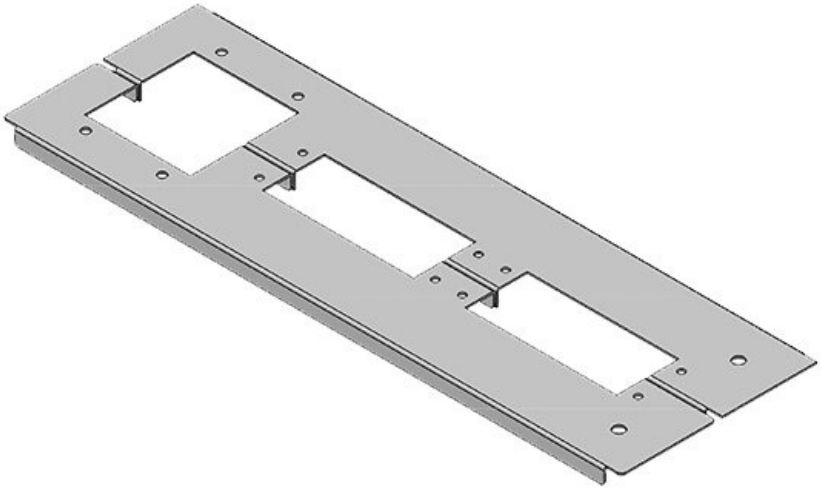

部品番号	**42953**	筐体幅	**600 mm**
EAN	**4251269309441**	床面開口部の寸法	**435 mm**
梱包単位	**1**	適合製品	**2 × KEL 24, 1 × KEL-JUMBO 1**
長さ	**458 mm**		
幅	**148,5 mm**		
高さ	**12 mm**	適合筐体	**Rittal TS 8**
ベースプレート全長	**458 mm**		

部品番号	**42922**	筐体幅	**800 mm**
EAN	**4251269309373**	床面開口部の寸法	**635 mm**
梱包単位	**1**	適合製品	**4 × KEL 24**
長さ	**658 mm**	適合筐体	**Rittal TS 8**
幅	**100 mm**		
高さ	**12 mm**		
ベースプレート全長	**658 mm**		

部品番号	**42945**	筐体幅	**800 mm**
EAN	**4251269309427**	床面開口部の寸法	**635 mm**
梱包単位	**1**	適合製品	**2 × KEL 24, 1 × KEL-JUMBO 2**
長さ	**658 mm**		
幅	**148,5 mm**		
高さ	**12 mm**	適合筐体	**Rittal TS 8**
ベースプレート全長	**658 mm**		

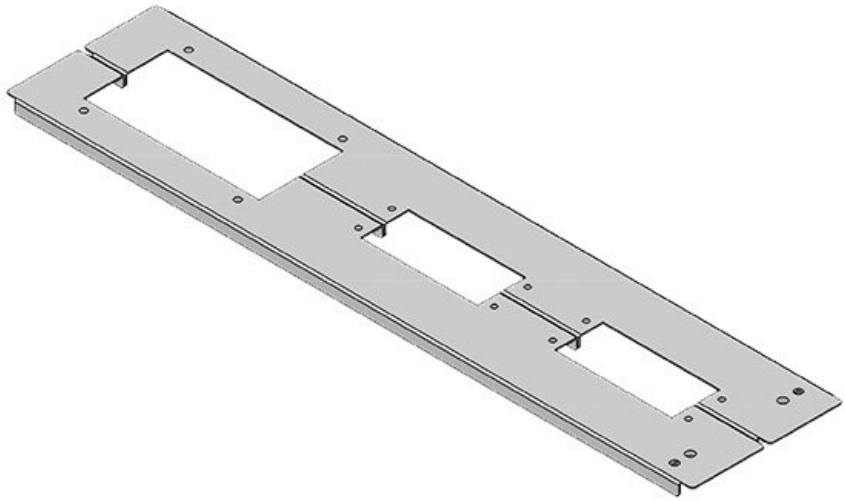

部品番号	**42954**	筐体幅	**800 mm**
EAN	**4251269309458**	床面開口部の寸法	**635 mm**
梱包単位	**1**	適合製品	**3 × KEL 24, 1 × KEL-JUMBO 1**
長さ	**658 mm**		
幅	**148,5 mm**		
高さ	**12 mm**	適合筐体	**Rittal TS 8**
ベースプレート全長	**658 mm**		

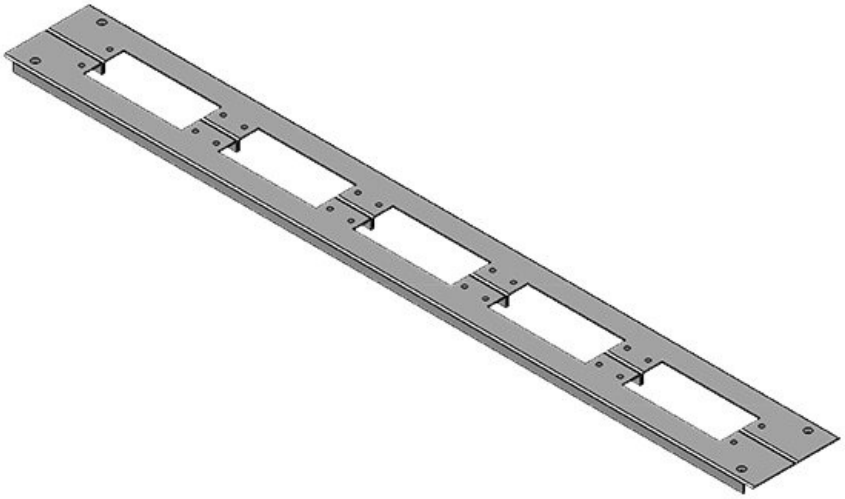

部品番号	**42923**	筐体幅	**1.000 mm**
EAN	**4251269309380**	床面開口部の寸法	**835 mm**
梱包単位	**1**	分割バー	無
長さ	**858 mm**	適合製品	**5 × KEL 24**
幅	**100 mm**	適合筐体	**Rittal TS 8**
高さ	**12 mm**		
ベースプレート全長	**858 mm**		

部品番号	**42952**	筐体幅	**1.000 mm**
EAN	**4251269309434**	床面開口部の寸法	**835 mm**
梱包単位	**1**	分割バー	無
長さ	**858 mm**	適合製品	**3 × KEL 24, 1 × KEL-JUMBO 2**
幅	**148,5 mm**		
高さ	**12 mm**		
ベースプレート全長	**858 mm**	適合筐体	**Rittal TS 8**

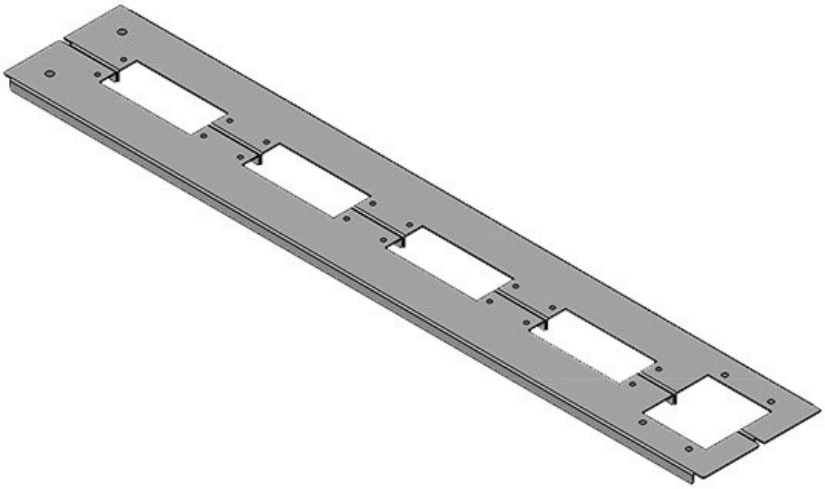

部品番号	**42955**	筐体幅	**1.000 mm**
EAN	**4251269309465**	床面開口部の寸法	**835 mm**
梱包単位	**1**	分割バー	無
長さ	**858 mm**	適合製品	**4 × KEL 24, 1 × KEL-JUMBO 1**
幅	**148,5 mm**		
高さ	**12 mm**		
ベースプレート全長	**858 mm**	適合筐体	**Rittal TS 8**

部品番号	**42957**	筐体幅	**1.000 mm**
EAN	**4251269309489**	床面開口部の寸法	**398 mm**
梱包単位	**1**	分割バー	はい
長さ	**420 mm**	適合製品	**1 × KEL 24, 1 × KEL-JUMBO 1**
幅	**148,5 mm**		
高さ	**12 mm**		
ベースプレート全長	**420 mm**	適合筐体	**Rittal TS 8**

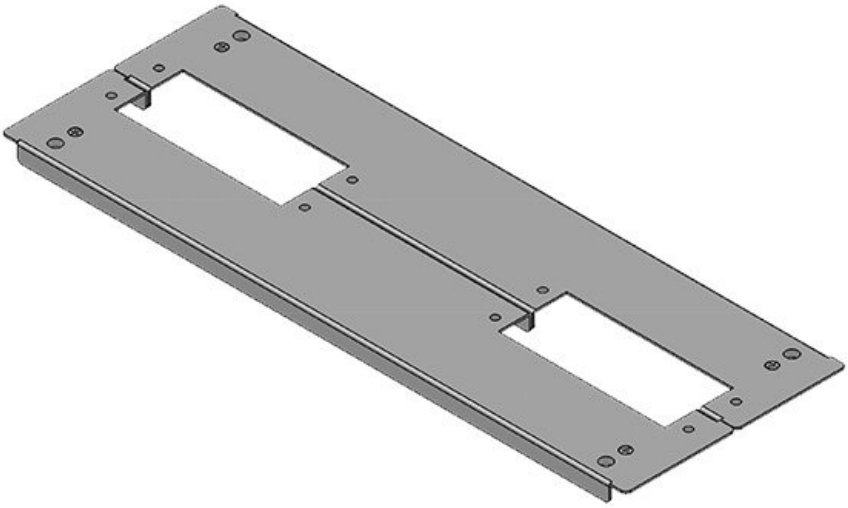

部品番号	**42958**	筐体幅	**1.000 mm**
EAN	**4251269309496**	床面開口部の寸法	**398 mm**
梱包単位	**1**	分割バー	はい
長さ	**420 mm**	適合製品	**2 × KEL 24**
幅	**148,5 mm**	適合筐体	**Rittal TS 8**
高さ	**12 mm**		
ベースプレート全長	**420 mm**		

部品番号	**42959**	筐体幅	**1.000 mm**
EAN	**4251269309502**	床面開口部の寸法	**398 mm**
梱包単位	**1**	分割バー	はい
長さ	**420 mm**	適合製品	**1 × KEL 24, 1 × KEL-JUMBO 2**
幅	**148,5 mm**		
高さ	**12 mm**		
ベースプレート全長	**420 mm**	適合筐体	**Rittal TS 8**

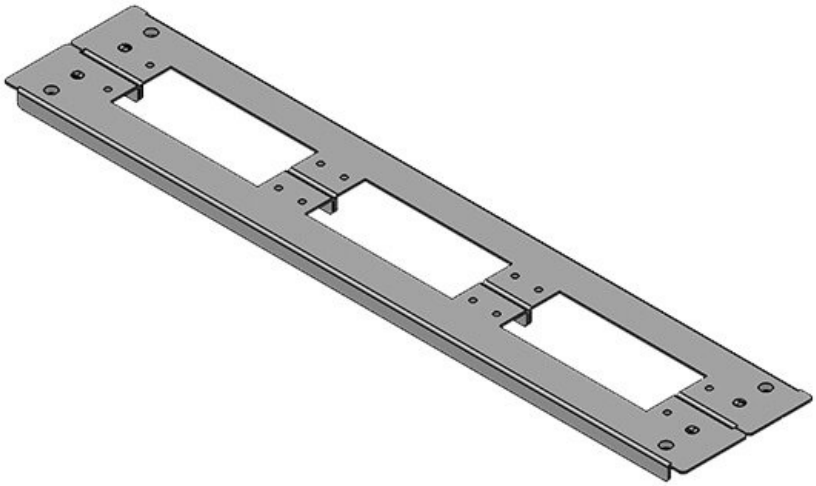

部品番号	**42920**	筐体幅	**1.200 mm**
EAN	**4251269309366**	床面開口部の寸法	**495 mm**
梱包単位	**1**	適合製品	**3 × KEL 24**
長さ	**518 mm**	適合筐体	**Rittal TS 8**
幅	**100 mm**		
高さ	**12 mm**		
ベースプレート全長	**518 mm**		

部品番号	**42943**	筐体幅	**1.200 mm**
EAN	**4251269309410**	床面開口部の寸法	**495 mm**
梱包単位	**1**	適合製品	**1 × KEL 24, 1 × KEL-JUMBO 2**
長さ	**518 mm**		
幅	**148,5 mm**		
高さ	**12 mm**	適合筐体	**Rittal TS 8**
ベースプレート全長	**518 mm**		

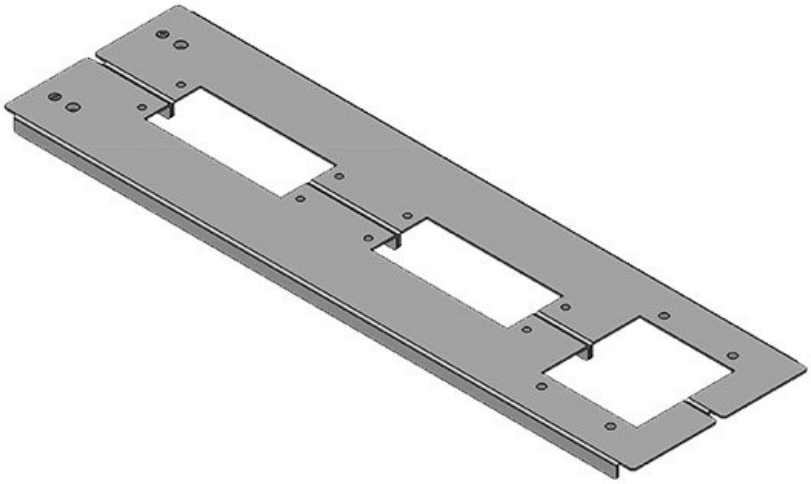

部品番号	**42956**	筐体幅	**1.200 mm**
EAN	**4251269309472**	床面開口部の寸法	**495 mm**
梱包単位	**1**	適合製品	**2 × KEL 24, 1 × KEL-JUMBO 1**
長さ	**518 mm**		
幅	**148,5 mm**		
高さ	**12 mm**	適合筐体	**Rittal TS 8**
ベースプレート全長	**518 mm**		

icotek®
smart cable management